Легкая консоль для проволочного лотка FBL-30

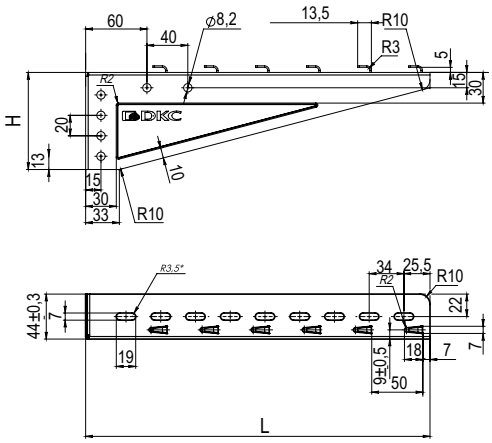

Назначение:
• безвинтовое крепление проволочного лотка.
Отличительные особенности:
• крепление к стене;
• крепление в профиль BPL-29 и BPM-29.

Макс. ширина лотка, мм	Нагрузка при креплении к стене, кг	Нагрузка при креплении в профиль, кг	Длина L, мм	Высота H, мм	Толщина стали, мм	Вес, кг	Код исп. 1
100	60	125	137	65	1,2	0,14	FBL3010
150	55	90	187	70	1,2	0,18	FBL3015
200	65	135	237	85	1,5	0,31	FBL3020
300	60	110	337	95	1,5	0,44	FBL3030

Легкая консоль для проволочного лотка FBC-30

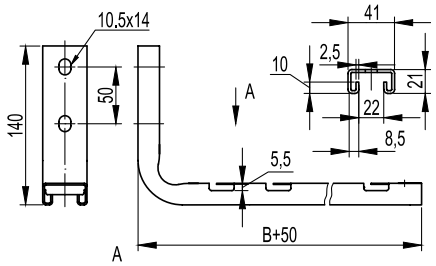

Назначение:
• безвинтовой монтаж трассы на основе проволочного лотка.
Характеристики:
• крепится к стене;
• толщина стали – 2 мм.

Макс. ширина лотка B, мм	Высота, мм	Макс. нагрузка, кг	Вес, исп. 1, кг	Код, исп. 1
100	140	100	0,400	FBC3010
200	140	80	0,670	FBC3020
300	140	70	0,63	FBC3030
400	140	50	0,76	FBC3040

Легкая консоль потолочная для проволочного лотка FBA-30

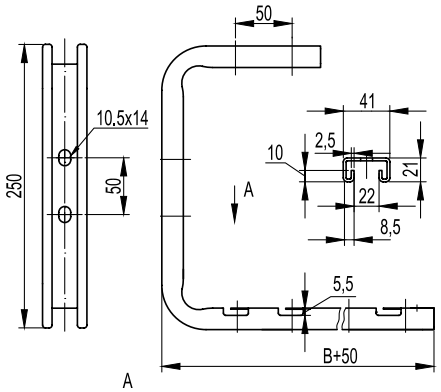

Назначение:
• безвинтовой монтаж трассы на основе проволочного лотка.
Характеристики:
• крепится к стене, потолку;
• толщина стали – 2 мм.

Макс. ширина лотка B, мм	Высота, мм	Макс. нагрузка, кг	Вес, исп. 1, кг	Код, исп. 1
100	250	100	0,800	FBA3010
200	250	80	1,080	FBA3020
300	250	70	0,99	FBA3030
400	250	50	1,1	FBA3040